ТЕЛЕЖКА ПОКУПАТЕЛЬСКАЯ ДЛЯ ЛЮДЕЙ С ОГРАНИЧЕННЫМИ ВОЗМОЖНОСТЯМИ WTN-1

Новинка!

ТИП	WTN-1
ОБЪЁМ	45 л
ГРУЗОПОДЪЁМНОСТЬ	150 кг
ДИАМЕТР КОЛЕСА	125 мм
РАССТОЯНИЕ МЕЖДУ ЗАПАРКОВАНЫМИ ТЕЛЕЖКАМИ	240 мм

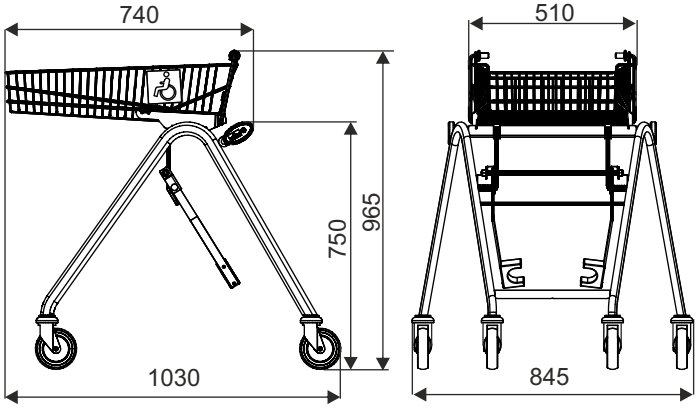

1.

2.

НАИМЕНОВАНИЕ ТОВАРА	ПОКРЫТИЕ	АРТИКУЛ
Тележка покупательская для людей с ограниченными возможностями WTN-1	цинк гальванический + лак	919-351-189

W2 ТЕЛЕЖКИ СПЕЦИАЛЬНЫЕ, АКСЕССУАРЫ К ТЕЛЕЖКАМ

DAMIX Sp z o.o. ul. Bohaterów Czerwca 1956r. nr 3; PL - 87-500 Rypin
tel. +48 54 280 45 54; fax +48 54 280 45 40; e-mail:damix@damix.pl; handel@damix.p, www.damix.pl

All rights reserved
28 08 2020